CityKran S-CK 50

Auslegerlänge
31 m

Traglast
50 t

Stand 2022

Kst 4107

8,1-31m

7,5/13m

1,5m

6,5t

6,4x6,2m

40t

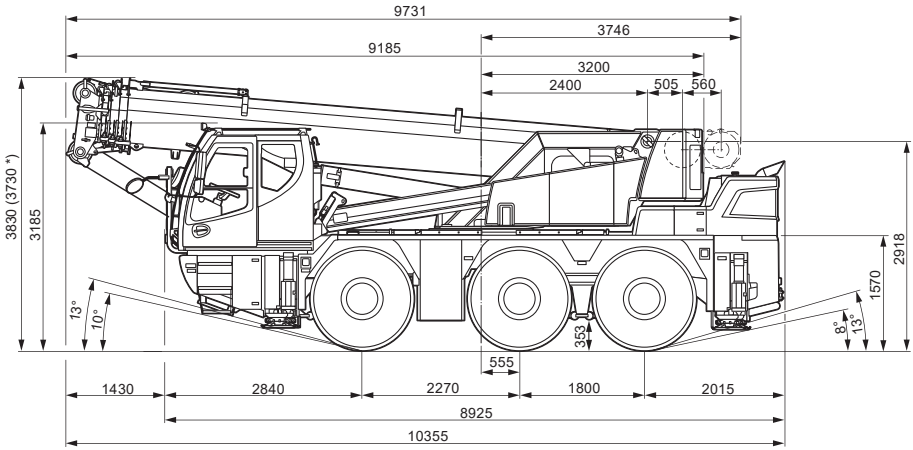

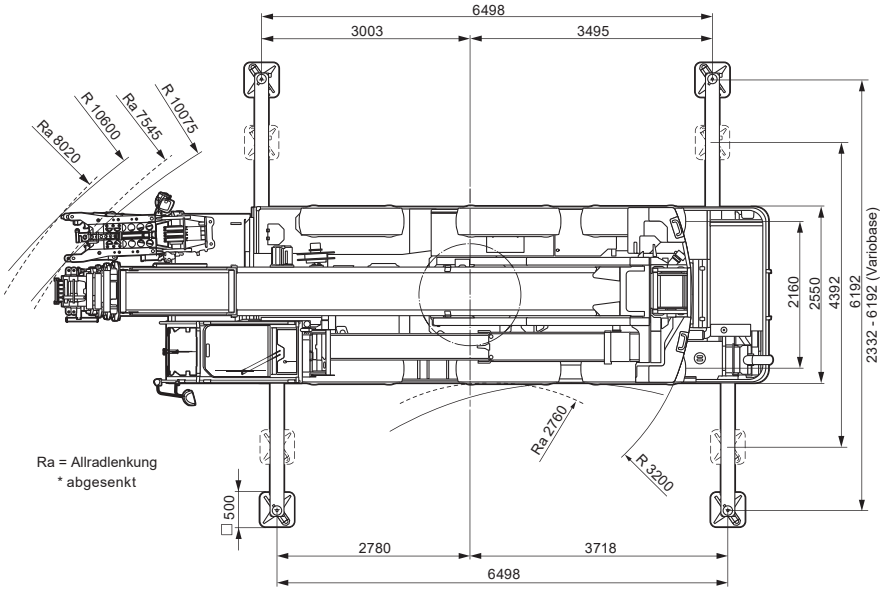

Stand 2022

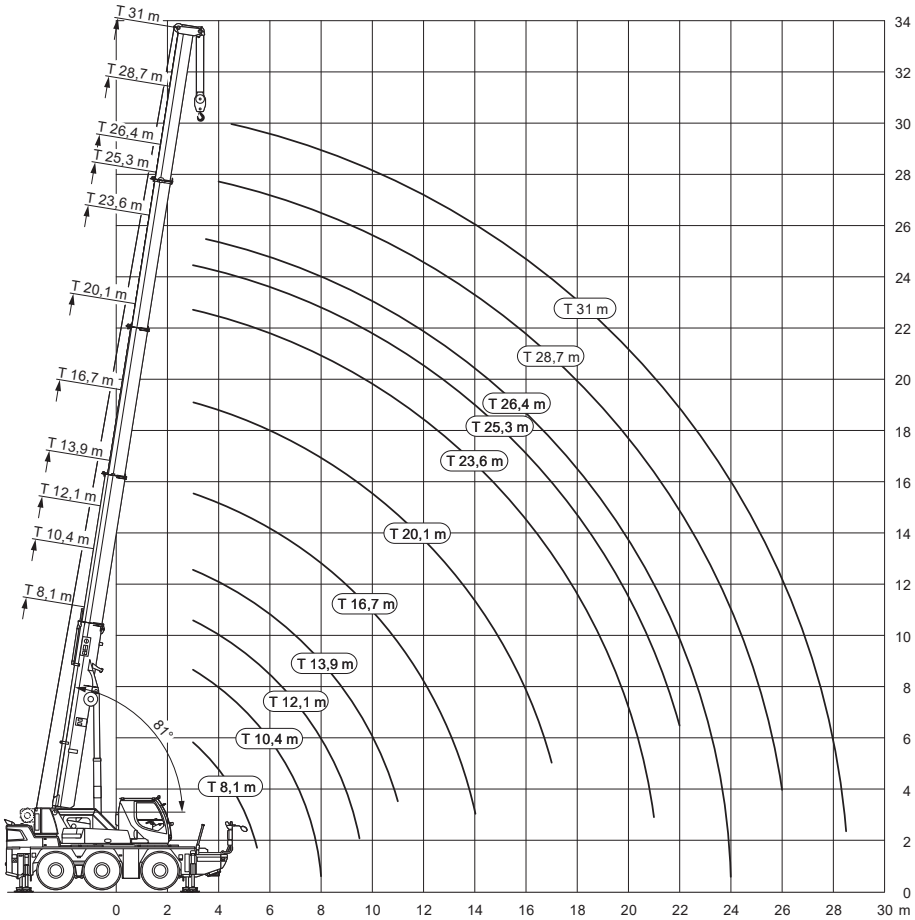

Stand 2022

Kst 4107

8,1-31m | 6,5t | 6,4x6,2m | 360° | EN 13000

m	8,1	10,4	12,1	13,9	16,7	20,1	23,6	26,4	28,7	31	m
3	45,1	27,3	27,3	27,3	16,2	16,4	16,9				3
3,5	42	27,3	27,3	27,3	16,2	16,2	16,6	16,9			3,5
4	38,3	27,3	27,3	27,3	16,2	16,2	16,3	16,6	16,7		4
4,5	34,2	27,3	27,3	27,3	16,2	16,2	16,2	16,3	16,5	13,8	4,5
5	30,5	27,3	27,3	27,3	16,2	16,2	16,2	16,2	16,3	13,8	5
5,5	26,3	26,9	26,8	26,4	16,2	16,2	16,2	16,2	16,2	13,8	5,5
6		24,3	24,1	23,9	16,2	16,2	16,2	16,2	16,2	13,8	6
7		19,6	19,3	19,1	16,2	16,2	16,2	16,2	16,1	13,6	7
8		15,7	16,2	16,2	16,2	16	15,9	14,9	14,3	13,2	8
9			13,6	13,6	14,1	14,1	13,7	13	12,4	11,9	9
10				11,4	11,6	11,8	11,8	11,3	10,8	10,3	10
11				9,8	10	10,1	10	9,8	9,5	9,1	11
12					8,3	8,4	8,4	8,3	8	7,8	12
13					7,3	7,4	7,4	7,3	7,1	6,9	13
14					6,5	6,6	6,6	6,5	6,2	6,1	14
15						5,9	5,9	5,8	5,6	5,4	15
16						5,3	5,3	5,2	5	4,7	16
17						4,8	4,6	4,5	4,2	4	17
18							4,1	4	3,8	3,7	18
19							3,8	3,6	3,5	3,3	19
20							3,5	3,3	3,2	3	20
21							3,2	3,1	2,9	2,7	21
22								2,8	2,6	2,5	22
23								2,6	2,4	2,3	23
24								2,5	2,2	2,1	24
25									2,1	1,9	25
26									1,9	1,8	26
27										1,6	27
28										1,5	28
28,5										1,4	28,5

Stand 2022

8,1-31m	6,5t	6,4x6,2m	+/- 10° nach vorne / hinten	EN 13000

m	8,1*	8,1	10,4	12,1	13,9	16,7	20,1	23,6	26,4	28,7	31	m
3	50	45,1	27,3	27,3	27,3	16,2	16,4	16,9				3
3,5	44,3	42,7	27,3	27,3	27,3	16,2	16,2	16,6	16,9			3,5
4	39,3	38,5	27,3	27,3	27,3	16,2	16,2	16,3	16,6	16,7		4
4,5	34,8	34,7	27,3	27,3	27,3	16,2	16,2	16,2	16,3	16,5	13,8	4,5
5	31,1	31	27,3	27,3	27,3	16,2	16,2	16,2	16,2	16,3	13,8	5
5,5	26,3	26,3	27,1	27	26,8	16,2	16,2	16,2	16,2	16,2	13,8	5,5
6			25,1	24,9	24,8	16,2	16,2	16,2	16,2	16,2	13,8	6
7			20,7	20,4	19,5	16,2	16,2	16,2	16,2	16,1	13,6	7
8			15,7	16,2	16,2	16,2	16	15,9	14,9	14,3	13,2	8
9				13,6	13,6	14,1	14,1	13,7	13	12,5	12	9
10					11,4	11,6	11,8	11,8	11,4	10,9	10,4	10
11					9,8	10	10,2	10,2	9,9	9,5	9,2	11
12						8,3	8,5	8,6	8,4	8,1	7,9	12
13						7,3	7,5	7,5	7,3	7,1	6,9	13
14						6,6	6,6	6,7	6,5	6,3	6,1	14
15							6	6	5,9	5,6	5,5	15
16							5,4	5,4	5,3	5	4,8	16
17							4,9	4,9	4,6	4,3	4,1	17
18								4,2	4,1	3,9	3,7	18
19								3,8	3,7	3,5	3,4	19
20								3,5	3,4	3,2	3,1	20
21								3,3	3,2	3	2,8	21
22									2,9	2,7	2,6	22
23									2,7	2,5	2,4	23
24									2,5	2,3	2,2	24
25										2,1	2	25
26										2	1,8	26
27											1,7	27
28											1,5	28
28,5											1,5	28,5

* 180° nach vorne

Stand 2022

8,1-31m	6,5t	6,4x6,2m	360°	EN
				13000

Teleskopierbare Lasten

m	8,7		10,4		12,1		13,9		16,7		20,1		23,6		26,4		28,7		31		m
	▶	◀	▶	◀	▶	◀	▶	◀	▶	◀	▶	◀	▶	◀	▶	◀	▶	◀	▶	◀	
3	24	27,3	21	27,3	17,9	27,3	16,2	27,3	16,2	16,2	16,4	16,4	16,9	16,9							3
3,5	24,9	27,3	21,3	27,3	17,8	27,3	16,2	27,3	16,2	16,2	16,2	16,2	16,6	16,6	16,9	16,9					3,5
4	26	27,3	21,6	27,3	17,8	27,3	16,2	27,3	16,2	16,2	16,2	16,2	16,3	16,3	16,6	16,6	15,3	16,7			4
4,5	27,3	27,3	22,1	27,3	17,8	27,3	16,2	27,3	16,2	16,2	16,2	16,2	16,2	16,2	16,3	16,3	15	16,5	7,7	13,8	4,5
5	27,3	27,3	22,8	27,3	17,9	27,3	16,2	27,3	16,2	16,2	16,2	16,2	16,2	16,2	16,2	16,2	14,7	16,3	7,3	13,8	5
5,5	27	27	24	26,9	18	26,8	16,2	26,4	16,2	16,2	16,2	16,2	16,2	16,2	16,2	16,2	14,4	16,2	7	13,8	5,5
6	24,4	24,4	24,3	24,3	18,7	24,1	16,2	23,9	16,2	16,2	16,2	16,2	16,2	16,2	16	16,2	13,9	16,2	6,8	13,8	6
7			19,6	19,6	19	19,3	16,2	19,1	16,2	16,2	16,2	16,2	16,2	16,2	15,4	16,2	13,1	16,1	6,3	13,6	7
8			15,7	15,7	16,2	16,2	16,2	16,2	16,2	16,2	15,8	16	15,6	15,9	14,4	14,9	12,6	14,3	5,9	13,2	8
9					13,6	13,6	13,6	13,6	13,4	14,1	13,7	14,1	13,3	13,7	13	13	12,2	12,4	5,6	11,9	9
10							11,4	11,4	11,6	11,6	11,5	11,8	11,5	11,8	11,3	11,3	10,8	10,8	5,4	10,3	10
11							9,8	9,8	10	10	10,1	10,1	9,8	10	9,8	9,8	9,5	9,5	5,2	9	11
12									8,3	8,3	8,4	8,4	8,2	8,4	8,3	8,3	8	8	5	7,2	12
13									7,3	7,3	7,4	7,4	7,2	7,4	7,3	7,3	7,1	7,1	4,7	5,8	13
14									6,5	6,5	6,6	6,6	6,4	6,6	6,5	6,5	6,2	6,2	4,1	4,8	14
15											5,9	5,9	5,9	5,9	5,8	5,8	5,6	5,6	4	4	15
16											5,3	5,3	5,3	5,1	5,2	5,2	5	5	3,9	3,4	16
17											4,8	4,8	4,6	4,3	4,5	4,5	4,2	4,2	3,8	2,9	17
18													4,1	3,9	4	4	3,8	3,8	3,6	2,5	18
19													3,8	3,6	3,6	3,6	3,5	3,5	3,3	2,2	19
20													3,5	3,3	3,3	3,3	3,2	3,2	3	1,9	20
21													3,2	3	3,1	3,1	2,9	2,9	2,7	1,7	21
22															2,8	2,8	2,6	2,6	2,5	1,5	22
23															2,6	2,6	2,4	2,4	2,3	1,3	23
24															2,5	2,5	2,2	2,2	2,1	1,1	24
25																	2,1	2,1	1,9	1	25
26																	1,9	1,9	1,8	0,8	26
27																			1,6		27
28																			1,5		28
28,5																			1,4		28,5

▶ Teleskopausleger ausfahren

◀ Teleskopausleger einfahren

Stand 2022

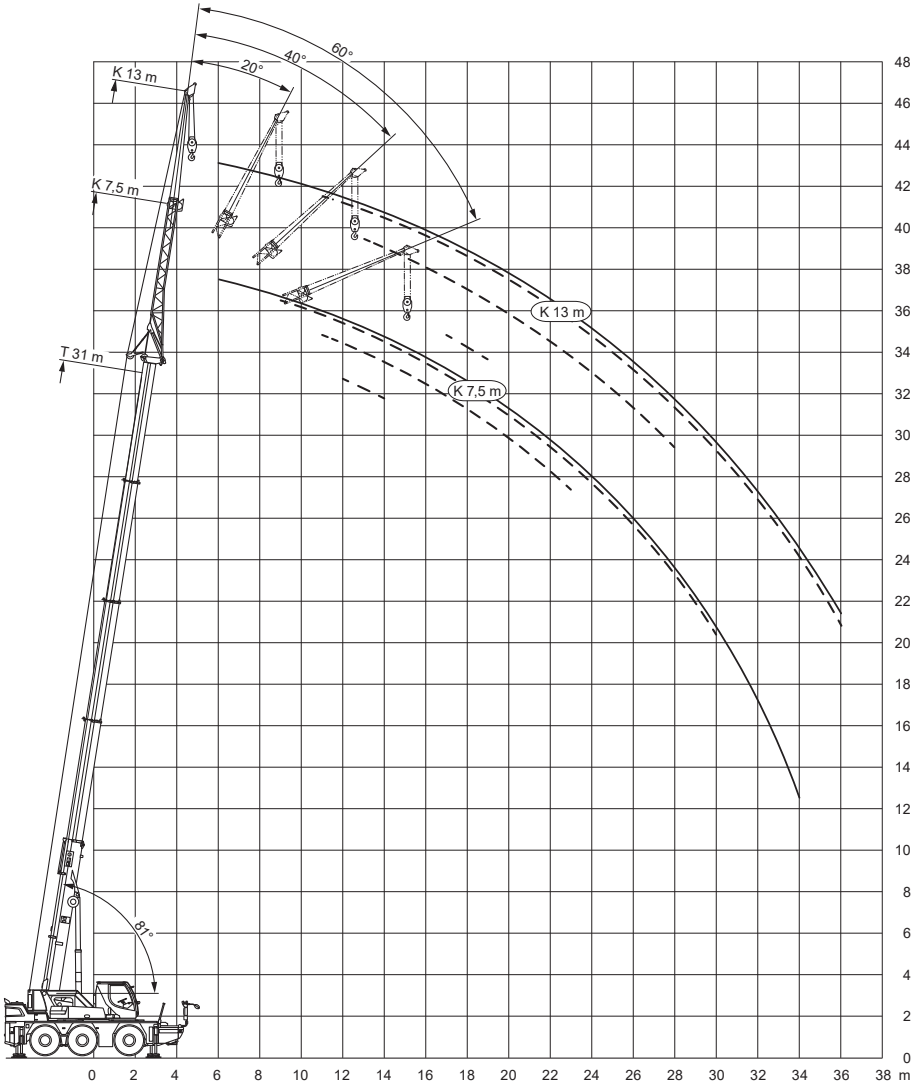

Stand 2022

Kst 4107

21,3-31m

7,5m

6,5t

6,4x6,2m

360°

13000

m	21,3				24,7				28,7				31				m
	0°	20°	40°	60°	0°	20°	40°	60°	0°	20°	40°	60°	0°	20°	40°	60°	
3	9,6																3
3,5	9,6																3,5
4	9,6				9,6												4
4,5	9,6				9,4												4,5
5	9,5				9,2				8,3								5
6	8,9	6			8,7				8				7,4				6
7	8,3	5,8			8,2	5,8			7,7				7,2				7
8	7,8	5,6	4,1		7,8	5,6			7,4	5,5			7				8
9	7,4	5,4	4	2,8	7,4	5,4	4		7,1	5,3			6,8	5,2			9
10	7	5	3,9	2,8	7	5,1	3,9	2,8	6,9	5,1	3,9		6,6	5,1			10
11	6,6	4,7	3,8	2,7	6,7	4,7	3,8	2,7	6,6	4,7	3,8	2,7	6,4	4,7	3,8		11
12	6,3	4,5	3,7		6,4	4,6	3,8	2,7	6,3	4,6	3,7	2,7	6,2	4,5	3,7	2,7	12
13	6	4,4	3,7		6,1	4,5	3,7		6,1	4,5	3,7	2,7	6	4,4	3,7	2,7	13
14	5,7	4,3	3,6		5,9	4,4	3,6		5,9	4,4	3,6		5,7	4,3	3,6	2,7	14
15	5,4	4,2	3,6		5,5	4,2	3,6		5,5	4,3	3,6		5,2	4,2	3,6		15
16	4,9	4,1	3,5		5	4,1	3,5		4,9	4,2	3,5		4,4	4,2	3,5		16
17	4,2	4	3,5		4,2	4,1	3,5		4,2	4,1	3,5		3,9	4,1	3,5		17
18	3,8	3,9			3,8	4	3,5		3,7	3,9	3,5		3,5	3,8	3,4		18
19	3,5	3,6			3,4	3,6	3,4		3,4	3,6	3,4		3,2	3,4	3,4		19
20	3,1	3,3			3,1	3,3			3	3,2	3,3		2,9	3,1	3,3		20
21	2,9	3			2,8	3			2,8	2,9	3,1		2,6	2,8	3		21
22	2,6	2,7			2,6	2,7			2,5	2,7	2,8		2,3	2,5	2,7		22
23	2,4				2,4	2,5			2,3	2,4			2,1	2,3	2,4		23
24	2,2				2,2	2,3			2,1	2,2			1,9	2,1			24
25	2				2	2,1			1,9	2			1,7	1,9			25
26					1,8				1,7	1,9			1,6	1,7			26
27					1,7				1,6	1,7			1,4	1,6			27
28					1,5				1,5	1,5			1,3	1,4			28
29									1,3	1,4			1,2	1,3			29
30									1,2				1,1	1,1			30
31									1,1				0,9				31
32									1				0,8				32
33													0,7				33
34													0,6				34

Stand 2022

21,3-31m

13m

6,5t

6,4x6,2m

360°

13000

m	21,3				24,7				28,7				31				m
	0°	20°	40°	60°	0°	20°	40°	60°	0°	20°	40°	60°	0°	20°	40°	60°	
4	4,8																4
4,5	4,8				4,8												4,5
5	4,8				4,8												5
6	4,8				4,8				4,6				4,3				6
7	4,6				4,6				4,4				4,2				7
8	4,3				4,3				4,2				4				8
9	4	2,6			4	2,6			3,9				3,8				9
10	3,7	2,5			3,8	2,5			3,7	2,5			3,6				10
11	3,5	2,4			3,5	2,4			3,5	2,4			3,5	2,4			11
12	3,3	2,3	1,8		3,3	2,3			3,4	2,3			3,3	2,3			12
13	3,1	2,2	1,8		3,2	2,2	1,8		3,2	2,3			3,2	2,2			13
14	2,9	2,1	1,7		3	2,2	1,7		3,1	2,2	1,7		3	2,2	1,7		14
15	2,7	2,1	1,7	1,4	2,9	2,1	1,7	1,4	2,9	2,1	1,7		2,9	2,1	1,7		15
16	2,6	2	1,6	1,4	2,7	2	1,7	1,4	2,8	2,1	1,7	1,4	2,8	2,1	1,6		16
17	2,5	1,9	1,6		2,6	2	1,6	1,4	2,7	2	1,6	1,4	2,7	2	1,6	1,4	17
18	2,4	1,9	1,6		2,5	1,9	1,6		2,6	1,9	1,6	1,4	2,6	2	1,6	1,4	18
19	2,2	1,8	1,5		2,4	1,9	1,6		2,5	1,9	1,6		2,5	1,9	1,6	1,4	19
20	2,2	1,8	1,5		2,3	1,8	1,5		2,4	1,8	1,5		2,4	1,9	1,6		20
21	2,1	1,7	1,5		2,2	1,8	1,5		2,3	1,8	1,5		2,3	1,8	1,5		21
22	2	1,7	1,5		2,1	1,7	1,5		2,2	1,8	1,5		2,2	1,8	1,5		22
23	1,9	1,6	1,5		2	1,7	1,5		2,1	1,7	1,5		2,2	1,7	1,5		23
24	1,9	1,6			2	1,6	1,5		2,1	1,7	1,5		2,1	1,7	1,5		24
25	1,8	1,6			1,9	1,6	1,5		2	1,7	1,5		1,9	1,7	1,5		25
26	1,7	1,5			1,8	1,6			1,9	1,6	1,5		1,7	1,6	1,5		26
27	1,7	1,5			1,8	1,6			1,7	1,6	1,4		1,6	1,6	1,4		27
28	1,6	1,5			1,7	1,5			1,6	1,6			1,4	1,6	1,4		28
29	1,6				1,6	1,5			1,5	1,5			1,3	1,5			29
30	1,5				1,4	1,5			1,3	1,5			1,2	1,4			30
31					1,3				1,2	1,4			1,1	1,2			31
32					1,2				1,1	1,3			1	1,1			32
33					1,1				1	1,2			0,9	1			33
34					1				0,9	1			0,8	0,9			34
35									0,8				0,7	0,8			35
36									0,7				0,6	0,7			36
37									0,7								37
38									0,6								38

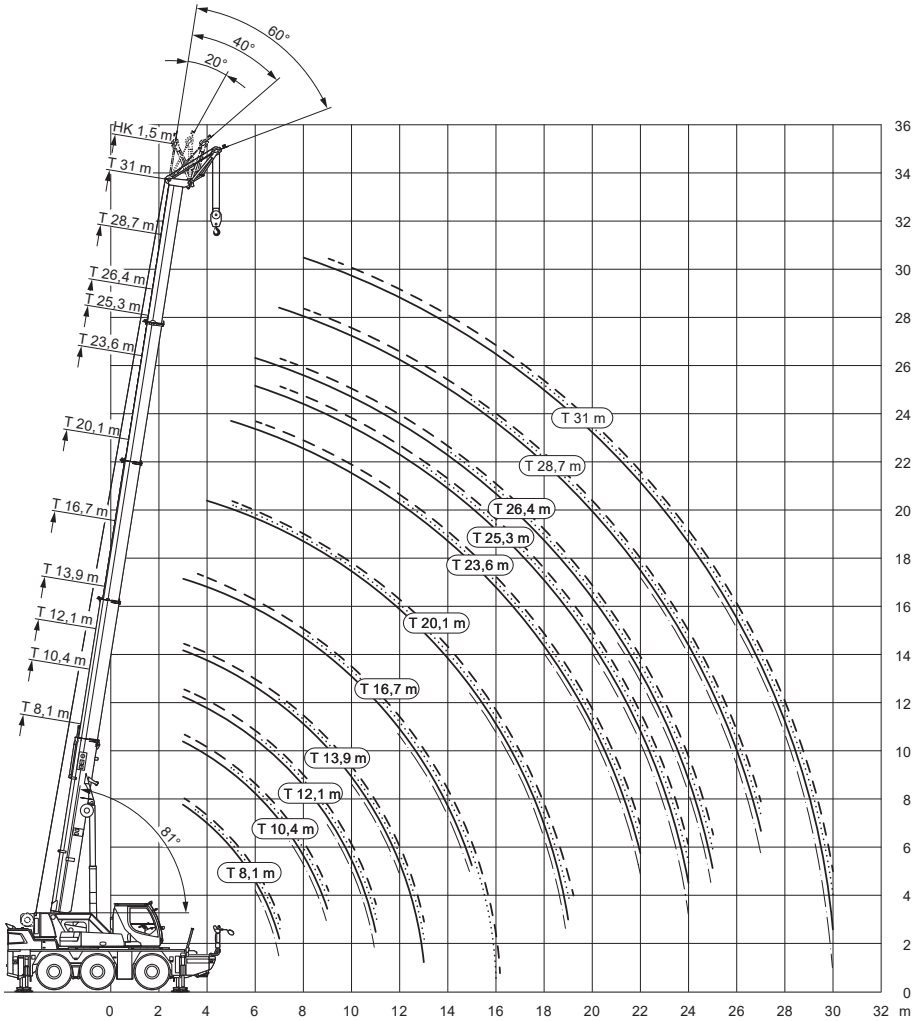

Stand 2022

Kst 4107

8,1-16,7m

1,5m

6,5t

6,4x6,2m

360°

13000

m	8,1				10,4				12,1				13,9				16,7				m
	0°	20°	40°	60°	0°	20°	40°	60°	0°	20°	40°	60°	0°	20°	40°	60°	0°	20°	40°	60°	
3			21,8	16,8			22,6	17,1			22,9	17,2			23	17,3				16	3
3,5		25	21,4	16,6			22,1	16,9			22,4	17			22,6	17,1			15,8	15,8	3,5
4		25	21	16,5			21,7	16,7			22	16,8			22,2	16,9			15,7	15,8	4
4,5		25	20,7	16,4		25	21,2	16,5			21,6	16,6			21,8	16,7			15,7	15,8	4,5
5		24,6	20,4	16,4		25	20,9	16,4			21,2	16,5			21,4	16,5			15,7	15,8	5
6	24,6	23,7	20,2	16,3		24,2	20,3	16,3		23,9	20,6	16,3			20,8	16,3			15,7	15,8	6
7	18,3	20,2	20,1	16,1	20	19,7	19,6	16,3		19,4	19,6	16,2		19,1	19,3	16,1			15,7	15,8	7
8					16,5	16,7	16,3	16,2		16,8	16	16,1		16,8	15,7	15,9		16,6	15,7	15,8	8
9					13,3	13,4	13,5	13,5	13,3	13,6	13,6	13,8		13,6	13,8	13,8		13,8	13,9	14	9
10									11,2	11,3	11,4	11,4	11,1	11,3	11,4	11,5		11,4	11,5	11,6	10
11									9,6	9,6	9,7	9,7	9,3	9,3	9,7	9,8		9,5	9,8	9,9	11
12													7,9	7,9	8	8	7,9	8	8,1	8,2	12
13														7	7	6,7	7	7	7,1	7,2	13
14																	6,2	6,2	6,3	6,3	14
15																	5,5	5,6	5,6	5,6	15
16																		5,1	5,1		16

20,1-31m	1,5m	6,5t	6,4x6,2m	360°	EN 13000

m	20,1				23,6				26,4				28,7				31				m
	0°	20°	40°	60°	0°	20°	40°	60°	0°	20°	40°	60°	0°	20°	40°	60°	0°	20°	40°	60°	
4				15,9																	4
4,5				15,8																	4,5
5			15,7	15,8				15,8													5
6			15,7	15,8			15,7	15,8				15,3									6
7			15,7	15,8			15,7	15,7			15,7	15,1				14,1					7
8			15,6	15,7			15,2	15			14,5	14,5			13,8	13,9				11,1	8
9			13,7	13,8			13,1	13,3			12,4	12,5			11,7	11,9			11	10,8	9
10		11,6	11,7	11,8			11,4	11,5			10,8	10,8			10,4	10,4			9,9	10,1	10
11		9,8	9,8	10,1			9,9	10			9,5	9,5			9,1	9,2			8,7	8,8	11
12		8,1	8,2	8,3		8,2	8,2	8,3			8,1	8,2			7,9	8			7,6	7,7	12
13		7,1	7,2	7,3		7,1	7,2	7,3			7,1	7,2			6,9	7			6,6	6,8	13
14		6,3	6,4	6,4		6,3	6,4	6,4		6,2	6,3	6,3			6	6,1			5,8	5,9	14
15	5,6	5,6	5,7	5,7		5,6	5,7	5,7		5,5	5,5	5,6		5,3	5,4	5,4			5,1	5,2	15
16	5	5	5,1	5,1		5	5	5,1		4,9	4,9	5		4,4	4,6	4,8			4,3	4,4	16
17	4,2	4,3	4,3	4,3		4,3	4,3	4,3		4,2	4,2	4,2		4	4	4		3,8	3,8	3,9	17
18	3,8	3,9	3,9	3,9	3,8	3,9	3,9	3,9		3,8	3,8	3,8		3,6	3,6	3,6		3,4	3,4	3,5	18
19	3,5	3,5	3,5	3,5	3,5	3,5	3,5	3,5		3,4	3,4	3,5		3,2	3,2	3,3		3	3,1	3,1	19
20					3,2	3,2	3,2	3,2		3,1	3,1	3,1		2,9	2,9	3		2,7	2,8	2,8	20
21					2,9	2,9	2,9	2,9	2,8	2,8	2,8	2,9		2,6	2,7	2,7		2,5	2,5	2,5	21
22					2,7	2,7	2,7	2,7	2,5	2,6	2,6	2,6	2,3	2,4	2,4	2,4		2,2	2,2	2,3	22
23									2,3	2,4	2,4	2,4	2,1	2,2	2,2	2,2		2	2	2,1	23
24									2,1	2,2	2,2	2,2	1,9	2	2	2		1,8	1,8	1,8	24
25									2	2	2	2	1,8	1,8	1,8	1,8	1,6	1,6	1,7	1,7	25
26													1,6	1,6	1,7	1,7	1,4	1,5	1,5	1,5	26
27													1,5	1,5	1,5	1,5	1,3	1,3	1,3	1,4	27
28																	1,2	1,2	1,2	1,2	28
29																	1	1,1	1,1	1,1	29
30																	0,9	0,9	0,9	0,9	30

Stand 2022